190619

DATENBLATT

Elektroseilwinde
Serie SQ

Modell	SQ-01	SQ-02	SQ-03	SQ-04	SQ-05
Art. Nr	1140455	1140456	1140255	1140256	1140457
Tragkraft, kg	450	450	250	250	450
Spannung, V	220	220	220	220	24
Leistung, kW	1,2	1,2	1,2	0,7	0,72 (30A)
Seillänge, m	4,6	4,6	8	8	4,6
Seildurchmesser, mm	5,8	5,8	4,8	4,8	5,8
Wickelgeschwindigkeit, m/min	5	5	5	5	5
Fernbedienung vorhanden	nein	ja	nein	ja	nein
Gewicht, kg	7	7	7	7	8

Bitte beachten:

Das Seil muss zum Aufwickeln auf die Trommel straff sein!
Verwenden Sie dazu immer den roten Riemen zum Spannen (im Lieferumfang enthalten).

MODELL SQ-01
Zwei Betriebsarten: Wechselgeschwindigkeit und Vollgeschwindigkeitsmodus

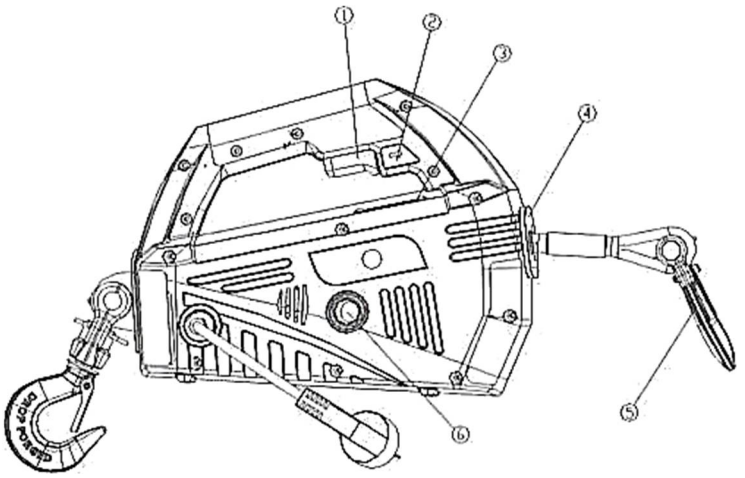

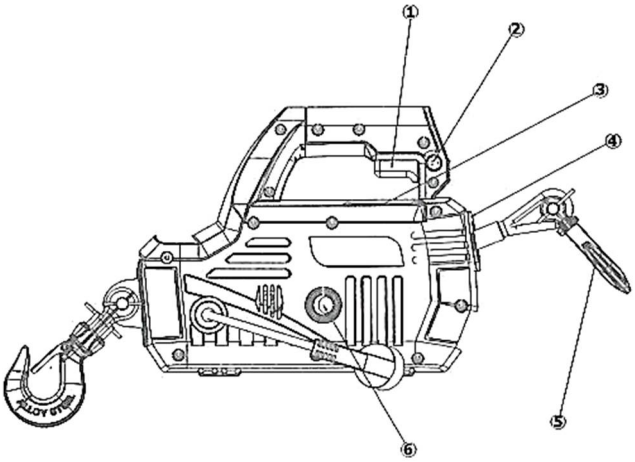

1. Geschwindigkeitsauslöseschalter
2. Richtungsschalter
3. Lastanzeige
4. Führungsrolle
5. Ladehaken
6. Ein / Aus Schalter

MODELL SQ-02
Zwei Betriebsarten: manueller Modus und Fernbedienungsmodus

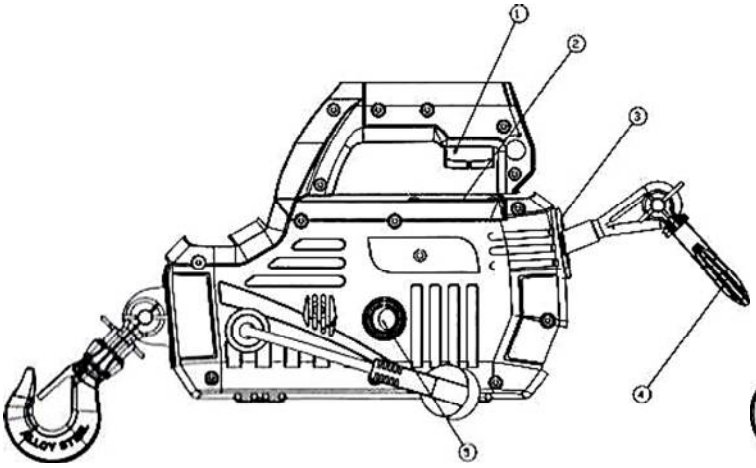

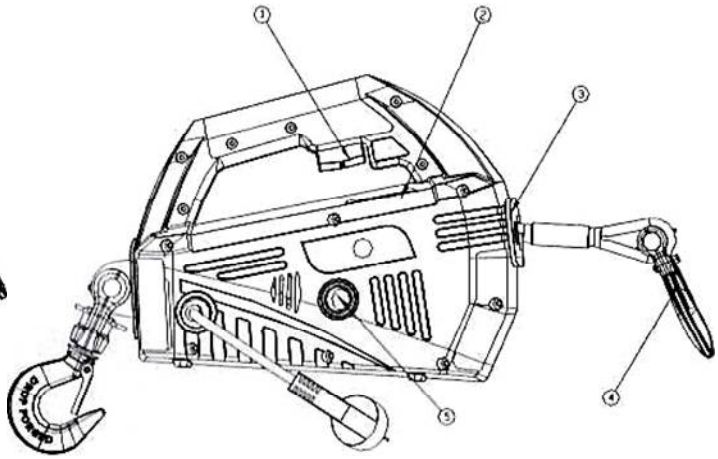

1. Modusschalter
2. Lastanzeige
3. Führungsrolle
4. Ladehaken
5. Ein / Aus Schalter

MODELL SQ-03
Zwei Betriebsarten: Wechselgeschwindigkeit und Vollgeschwindigkeitsmodus

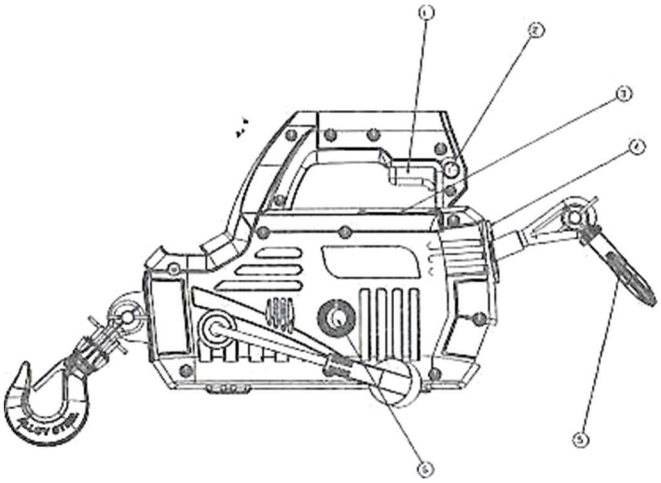

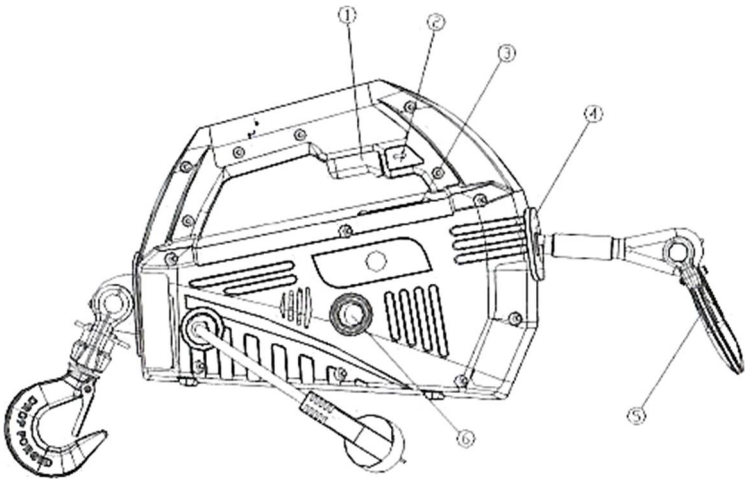

1. Geschwindigkeitsauslöseschalter
2. Richtungsschalter
3. Lastanzeige
4. Führungsrolle
5. Ladehaken
6. Ein / Aus Schalter

MODELL SQ-04
Zwei Betriebsarten: manueller Modus und Fernbedienungsmodus

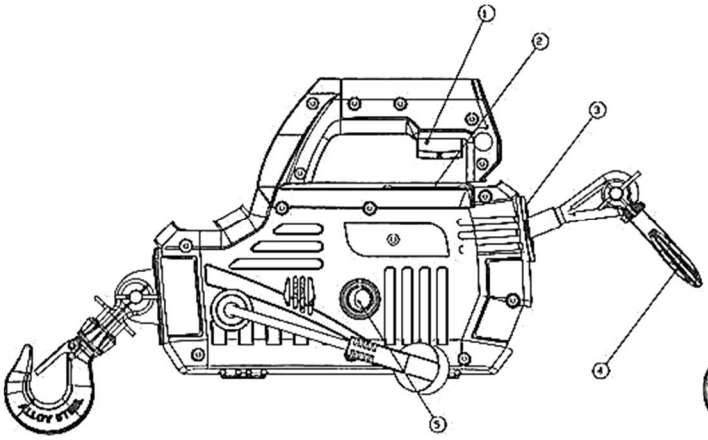

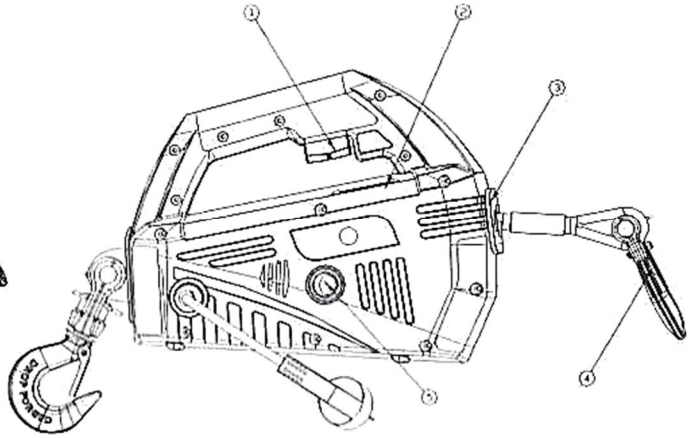

1. Modusschalter
2. Lastanzeige
3. Führungsrolle
4. Ladehaken
5. Ein / Aus Schalter

MODELL SQ-05
Enthält 2 Akkus und Ladegerät.

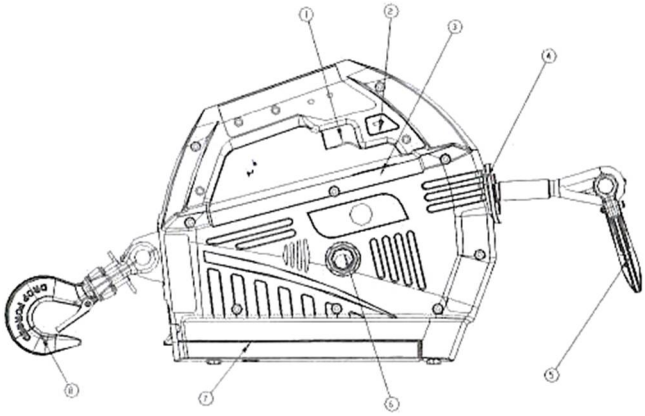

1. Schalter
2. Richtungsschalter
3. Lastanzeige
4. Führungsrolle
5. Ladehaken
6. Ein / Aus Schalter
7. Batterie