160519

PRODUKTDATENBLATT UND BEDIENUNGSANLEITUNG

HYDRAULIK-STAPLER MIT ELEKTROANTRIEB DYC

Inhaltsverzeichnis

1. Beschreibung und Betrieb

1.1 Zweckbestimmung des Erzeugnisses **3**

1.2 Hauptdaten **3**

Explosionszeichnungen **5**

2. Bestimmungsgemäße Verwendung

2.1 Installation, Vorbereitung und Betrieb **6**
Inbetriebnahme des Staplers **6**
Betrieb **6**

2.2 Technische Wartung und Kontrolle **6**
Wartungssicherheit **6**
Reinigung **6**
Elektrisches System **7**
Schweißen **7**
Technische Wartung und Inspektion **7**
Übersichtstabelle Wartungsarbeiten **7**

2.3 Sicherheitshinweise **8**

3. Garantieverpflichtungen **8**

Regelmäßige Prüf- und Reparaturvermerke **10**

ACHTUNG! Die in diesem Handbuch enthaltenen Informationen basieren auf technischen Daten, die zum Zeitpunkt des Drucks verfügbar waren. Der Hersteller behält sich das Recht vor, ohne vorherige Mitteilung Änderungen an dem in diesem Handbuch beschriebenen Produkt vorzunehmen, sofern die grundsätzlichen Eigenschaften und die Produktqualität für den Verwendungszweck unberührt bleiben.

1. Beschreibung und Betrieb

1.1 Zweckbestimmung des Erzeugnisses

Dieser Stapler kann die Ladung heben und transportieren. Der Stapler wird häufig in Werkstätten, Lagerhäuser, Anlegestellen, Bahnhöfen, Depots usw. eingesetzt. Es ist eine ideale Maschine, um den Arbeitsaufwand zu reduzieren, die Arbeitseffizienz zu erhöhen und ein sicheres Be- und Entladen zu gewährleisten.

Die Tragfähigkeit des Staplers ist auf dem Typenschild mit den wichtigsten Hauptcharakteristiken angegeben.

Die Tragfähigkeit unter Berücksichtigung der Hubhöhe und der Lage des Lastschwerpunktes ist auf dem Typenschild angegeben.

Er muss in Übereinstimmung mit dieser Bedienungsanleitung betrieben und bedient werden. Jede andere Art der Nutzung, die außerhalb des Anwendungsbereichs liegt, kann zu Personen-, Lader oder Sachschäden führen. Vermeiden Sie insbesondere eine Überladung des Wagens oder eine einseitige Beladung. Das am Handstapler angebrachte Hinweisschild oder das Traglastdiagramm muss Angaben zur maximalen Tragfähigkeit enthalten. Es ist verboten, der Stapler in feuergefährdeten oder explosionsgefährdeten Bereichen sowie in Bereichen eingesetzt werden, in denen er korrodieren oder übermäßigem Staub unterzogen werden kann.

Verantwortung des Betreibers

Als „Betreiber" im Sinne dieser Betriebsanleitung gilt jede natürliche oder juristische Person, die einen Handstapler allein oder im Auftrag einer anderen Person benutzt. In besonderen Fällen (zum Beispiel, Leasing, Vermietung), wird als Betreiber die Person angenommen, die entsprechend den existierenden vertragsmäßigen Vereinbarungen zwischen dem Betreiber und dem Benutzer des Industriewagens für die Betriebsweise verantwortlich ist.

Der Betreiber muss dafür sorgen, dass der Handstapler nur für den vorgesehenen Zweck betrieben wird und keine Gefahr für Leben und Gesundheit des Benutzers und der dritten Personen besteht. Außerdem sind Arbeitssicherheitsvorschriften, Sicherheitsbestimmungen und Bedienungseinweisungen, sowie Anweisungen zur Wartung und Reparatur zu beachten. Der Betreiber muss sicherstellen, dass alle Benutzer des Handstaplers diese Bedienungsanleitung sorgfältig lesen.

Nichtbeachtung der Betriebsanleitung führt zum Erlöschen der Garantiebedingungen. Das gleiche gilt, wenn der Kunde oder die dritten Personen ohne Erlaubnis des Kundendienstes des Herstellers falschen Betrieb mit dem Handstaplers ausführen.

Installation von Zubehör

Die Montage oder der Einbau der Zusatzausrüstung, die beeinflusst oder ergänzt die Produktivität des Handstaplers, erfolgt mit schriftlicher Genehmigung des Herstellers.

1.2 Hauptdaten

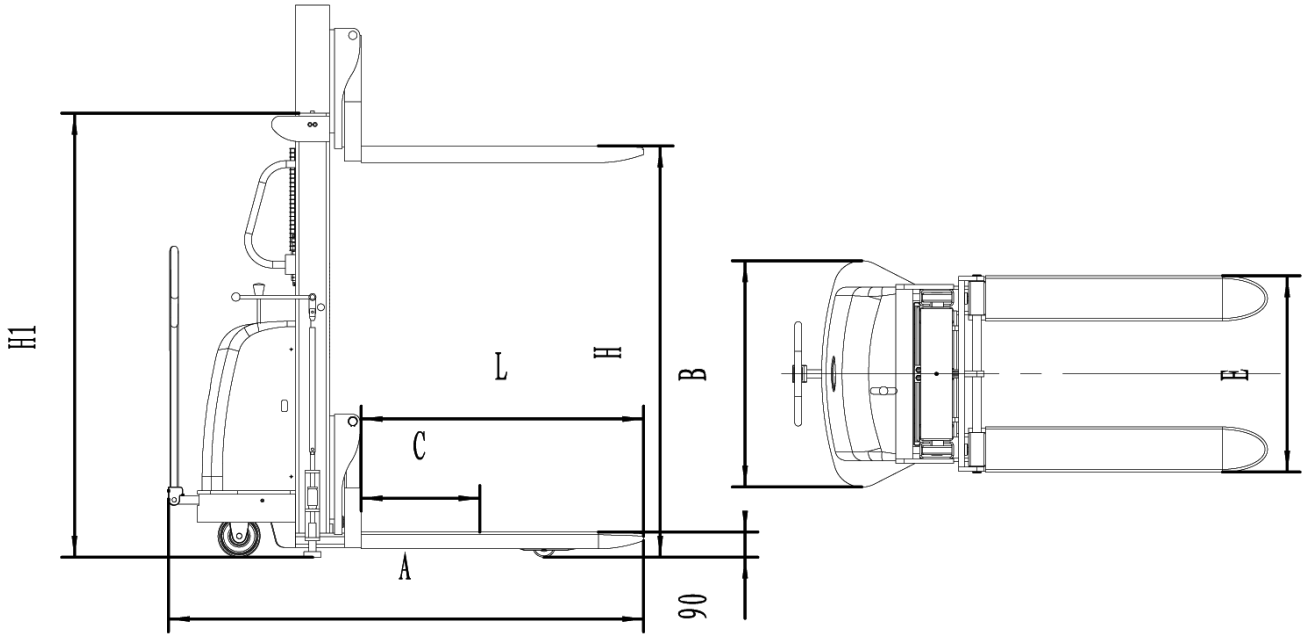

Abbildung 1. Abmessungen des Hydraulik-Staplers mit Elektroantrieb DYC.

Technische Daten des Hydraulik-Staplers mit Elektroantrieb DYC mit Tragfähigkeit 1000 kg.

Artikel		1001635	1001636	1001637	1001575	1001638
Tragfähigkeit, (kg)		1000	1000	1000	1000	1000
Lastschwerpunkt (C), mm		500	500	500	500	500
Hubhöhe (H), mm		1600	2000	2500	3000	3500
Aufnahmehöhe, mm		85	85	85	85	85
Gabellänge (L), mm		1000/1150	1000/1150	1000/1150	1000/1150	1000/1150
Gabellänge (E), mm		540	540	540	540	540
Breite des Staplers (B), mm		804/904				
Länge des Staplers (A), mm		1673				
Maximale Höhe, mm		2165	2532	3032	3532	4032
Höhe Hubgerüst eingefahren (H1), mm		2165	1565	1815	2065	2315
Wenderadius, mm		1326	1326	1326	1326	1326
Mindestbestand, mm		84				
Raddurchmesser, mm		54/160				
Hubgeschwindigkeit, mm/s	mit Belastung	130				
	ohne Belastung	230				
Absenkgeschwindigkeit, mm/s	mit Belastung	500				
	ohne Belastung	400				
Motorhebe, V/kW		12/1,6				
Batterie		12 V/120 Ah				
Ladegerät, V/A		12/15				
Gewicht (kg)		285	345	365	385	405

Technische Daten des Hydraulik-Staplers mit Elektroantrieb DYC mit Tragfähigkeit 1500 kg.

Artikel		1001643	1001644	1001645	1001576	1001577
Tragfähigkeit, (kg)		1500	1500	1500	1500	1500
Lastschwerpunkt (C), mm		500	500	500	500	500
Hubhöhe (H), mm		1600	2000	2500	3000	3500
Aufnahmehöhe, mm		85	85	85	85	85
Gabellänge (L), mm		1000/1150	1000/1150	1000/1150	1000/1150	1000/1150
Gabellänge (E), mm		540	540	540	540	540
Breite des Staplers (B), mm		804/904				
Länge des Staplers (A), mm		1673				
Maximale Höhe, mm		2165	2532	3032	3532	3832
Höhe Hubgerüst eingefahren (H1), mm		2165	1565	1815	2065	2215
Wenderadius, mm		1326	1326	1326	1326	1326
Mindestbestand, mm		84				
Raddurchmesser, mm		54/160				
Hubgeschwindigkeit, mm/s	mit Belastung	130				
	ohne Belastung	230				
Absenkgeschwindigkeit, mm/s	mit Belastung	500				
	ohne Belastung	400				
Motorhebe, V/kW		12/1,6				
Batterie		12 В/120 Ач				
Ladegerät, V/A		12/15				
Gewicht (kg)		310	370	390	410	430

Technische Daten des Hydraulik-Staplers mit Elektroantrieb DYC mit Tragfähigkeit 2000 kg.

Artikel		1001646	1001647	1001648
Tragfähigkeit, (kg)		2000	2000	2000
Lastschwerpunkt (C), mm		500	500	500
Hubhöhe (H), mm		1600	2000	2500
Aufnahmehöhe, mm		85	85	85
Gabellänge (L), mm		1000/1150	1000/1150	1000/1150
Gabellänge (E), mm		540	540	540
Breite des Staplers (B), mm		804/904		
Länge des Staplers (A), mm		1673		
Maximale Höhe, mm		2165	2532	3032
Höhe Hubgerüst eingefahren (H1), mm		2165	1505	1326
Wenderadius, mm		1326	1326	1326
Mindestbestand, mm		84		
Raddurchmesser, mm		54/160		
Hubgeschwindigkeit, mm/s	mit Belastung	130		
	ohne Belastung	230		
Absenkgeschwindigkeit, mm/s	mit Belastung	500		
	ohne Belastung	400		
Motorhebe, V/kW		12/1,6		
Batterie		12 В/120 Ач		
Ladegerät, V/A		12/15		
Gewicht (kg)		335	395	415

Дата продажи: МП: Кол-во: шт.

1.3 Explosionszeichnungen

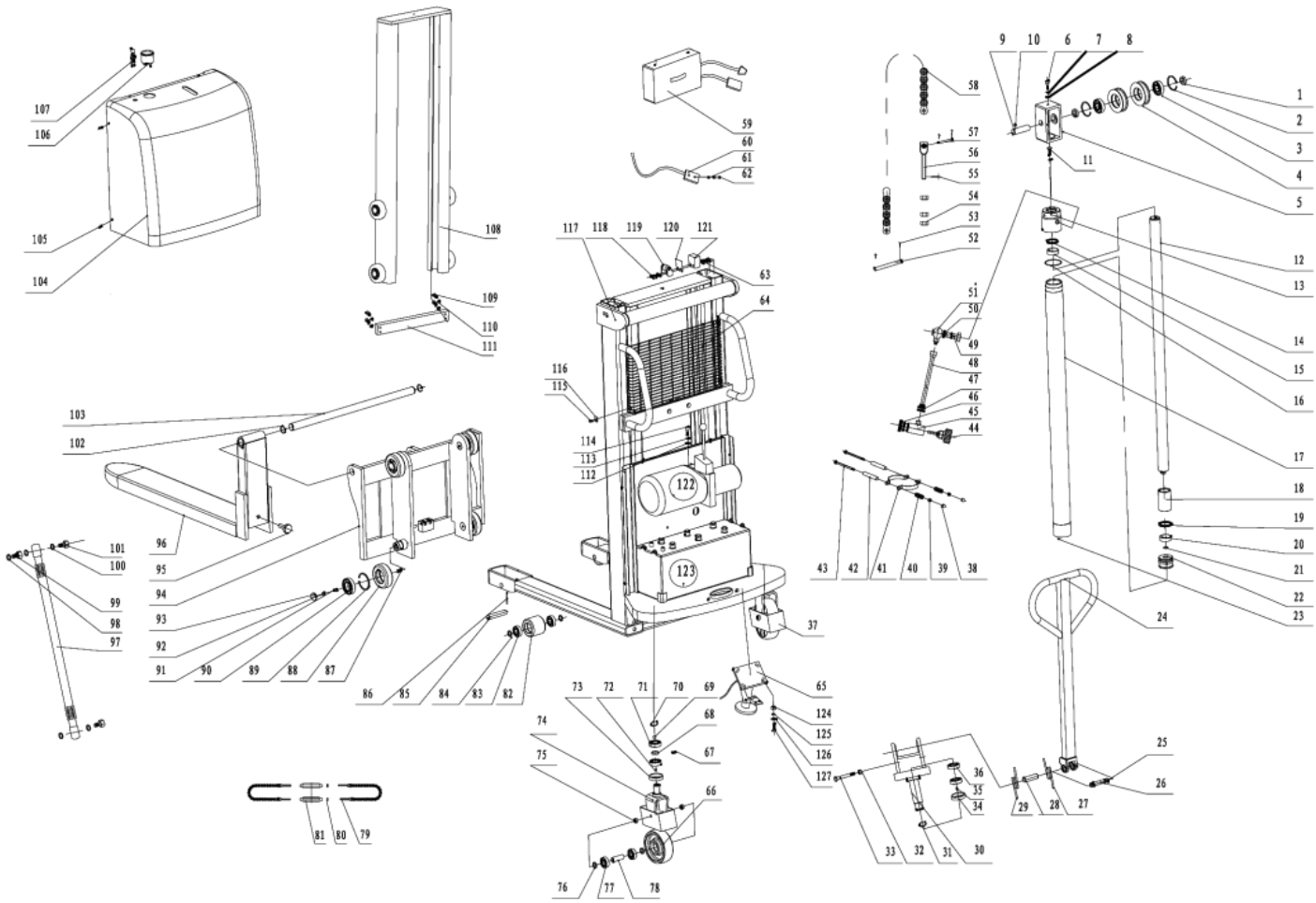

Abbildung 2. Explosionszeichnung des Hydraulik-Staplers mit Elektroantrieb DYC.

Lfd.-Nr.	Teil	Anzahl, Stück	Lfd.-Nr.	Teil	Anzahl, Stück
1	Wheel ring	2	65	Ground brake assembly	1
2	Elastic gasket for Whole	2	66	Nylon wheel	1
3	Deep groove ball bearing 6305-2Z	2	67	Hex column side screw M8X10	1
4	Chain wheel	2	68	Switch bush	1
5	Roller bracket	1	69	Steel ball 12	1
6	Hex screws M10X30	1	70	Spring snap ring for shaft	1
7	Spring washer 10	2	71	Deep groove ball bearing 6205-2Z	2
8	Flat washer 10	1	72	Flat key	1
9	Roller shaft	1	73	Veer chain	1
10	Hex screws M5X12	1	74	Veer wheel fork	1
11	Hex bolt M10X30	1	75	Hex lock nut M16	2
12	piston rod	1	76	Spacer bush	2
13	Oil cylinder head	1	77	Deep groove ball bearing 6204-2Z	2
14	DH dust-proof sealing ring 40 x48x5	1	78	Back wheel shaft screw stick	1
15	F4 guidance tape 15X2.5X125	1	79	Veer chain 08B assembly (23 unit)	2
16	O-type ring Φ69X2.65	1	80	Hex nut M6	2
17	Oil cylinder body	1	81	Lock catch	2
18	Cylinder limit set	1	82	Φ80X70 nylon wheel	2
19	KYD-type hole sealing ring	1	83	Deep groove ball bearing 6204-2Z	4
20	F4 guidance tape 15X2.5X182	1	84	Spacer bush	4
21	left switch spring	1	85	Front wheel shaft	2
22	Oil cylinder piston	1	86	Spring column pin 5X50	2
23	Elastic cylindrical pin 10X30	1	87	Hex flat tight screw M8X10	8
24	Steering cover glue handle	1	88	Frame roller	8
25	Elastic snap ring for shaft 16	2	89	Spring snap ring for hole 72	8
26	Handle pin shaft	1	90	Deep groove ball bearing 6207-2Z	8
27	Right switch spring Inch cover	1	91	Hex lock screw M8X20	8
28	Inch cover	1	92	Frame slide module	8
29	Left switch spring	1	93	Frame slide gasket	8
30	Forked frame	1	94	Raising frame assembly	1
31	Elastic snap ring for shaft 20	1	95	Fork frame regulate screw	2
32	Hex locking nut M8	1	96	Kinetic forked frame	2
33	Hex bolt M8X90	1	97	High pressure soft tube	1
34	Handle steering chain wheel	1	98	Copper gasket 17	1
35	Flat key 6X6X16	1	99	Transition nut	1

Lfd.-Nr.	Detail	Anzahl, Stück		Lfd.-Nr.	Detail	Anzahl, Stück
36	Deep groove ball bearing 61906	2		**100**	Copper gasket 16	4
37	Balance wheels assembly	1		**101**	Switch joint	2
38	Cap-type nut M8	2		**102**	Fork frame long shaft	1
39	Hex nut M8	2		**103**	Spring snap ring 30 for shaft	2
40	Pressure spring	2		**104**	Plastic cover	1
41	Oil cylinder holding clip	2		**105**	Cross groove half ball screw M5X10	4
42	Regulate jacket	2		**106**	Electricity meter	1
43	Hex bolt M8X125	2		**107**	Key for electric door	1
44	Fuel tank cap	1		**108**	Inner frame assembly	1
45	Transition adaptor	1		**109**	Hex screw M8X12	4
46	Combination gasket 28X20.5X2.7	1		**110**	Spring gasket 8	4
47	Fastening connector	2		**111**	Inner frame low gear	1
48	Reflex pipe	1		**112**	Flat gasket 10	2
49	Rotary joint	1		**113**	Spring gasket 10	2
50	Combination washer 20 x14.4 x2.7	2		**114**	Hex screw M10X16	2
51	Connector	1		**115**	Half ball hex M5X12	4
52	Pin for long chain	1		**116**	Little block	4
53	Opening pin 1.6X12	6		**117**	Frame weld assembly	1
54	Hex nut M12X1.5	6		**118**	Hex screw M8X16	8
55	Opening pin2.5X25	2		**119**	Limit guide wheel	2
56	Chain regulate screw	2		**120**	Regulate gasket	appropriate
57	Short chain pin	2		**121**	Limit block	2
58	Raising chain LH0844	2		**122**	Hydraulic system assembly	1
59	Charger 12V 15A	1		**123**	12V battery 120Ah	1
60	Charger plug 12V 50A	1		**124**	Hex nut M10	4
61	Hex nut M3	2		**125**	Spring gasket 10	4
62	Hex bolt M3X30	2		**126**	Flat gasket 10	4
63	Spring gasket 8	8		**127**	Hex screw M10X30	4
64	Steel wire mesh enclosure	1				

2. Bestimmungsgemäße Verwendung

2.1 Installation, Vorbereitung und Betrieb

Inbetriebnahme des Staplers

- Packen Sie das Gerät aus und lesen Sie die Bedienungsanleitung.
- Stellen Sie das Gerät auf eine ebene feste Oberfläche.
- Stellen Sie den Lastschwerpunkt in der Mitte des Gabelgreifers ein.
- Führen Sie eine technische Untersuchung durch, um festzustellen, ob die Komplettierung der technischen Dokumentation vollständig und in gutem Zustand ist.
- Überprüfen Sie den Leerlauf des Gerätes, indem Sie es auf volle Höhe ausfahren und versuchen, es zu bewegen (zweimal). Zum Ausfahren ist es erforderlich, die Arbeitsflüssigkeit mit der Schwinghubbewegung des Steuerhebels zu pumpen.
- Überprüfen Sie die Intaktheit des Abstiegsmechanismus (durch Drücken des Pedals).
- Um das Auf- oder Einfahren zu stoppen, lassen Sie einfach den Griff oder das Pedal los.
- Nach den oben angeführten Schritten ist der Stapler betriebsfähig.

Betrieb

- Schalten Sie den Schlüsselschalter ein vor Beginn der Arbeiten, um zu prüfen, ob elektrische Leistung ausreichend ist.
- Überlastung kann zu Schäden am Stapler und sogar zu Verletzungen und zum Tod führen.
- Beachten Sie die Arbeitssicherheit, und legen Sie keine Körperteile unter den Rahmen und die Laufrollen.
- Bei voller Beladung und Heben auf eine Auffahrthöhe können Sie den Stapler nur eine kurze Strecke bewegen.
- Der Stapler muss auf einer festen Oberfläche mit einer Neigung von weniger als 2,5% laufen.
- Nach dem Betrieb muss man den Schlüssel ausschalten, um eine Batterieentladung zu vermeiden. Es kann die Lebensdauer des Staplers zu verlängern.

2.2 Technische Wartung und Kontrolle

Sicherheitshinweise zur Wartung

Bedienpersonal: Die Wartungs- und Reparaturarbeiten des Staplers dürfen nur von qualifiziertem Personal durchgeführt werden. Die Serviceabteilung des Herstellers verfügt über speziell dafür ausgebildete Fachkräfte. Deshalb ist es empfohlen, einen Servicevertrag mit einem lokalen Servicezentrum des Herstellers abzuschließen.

Heben und Hochwinden: Wenn der Stapler angehoben werden soll, muss die Hebevorrichtung an den dafür vorgesehenen Stellen befestigt werden.

Beim Heben des Staplers mit einem Wagenheber müssen die gehörigen Maßnahmen ergriffen werden, um zu verhindern, dass der Wagen verrutscht oder umkippt (z. B. Keile, Holzblöcke).

Man darf sich unter einem angehobenen Stapler befinden, nur wenn es von einer ausreichend starken Kette unterstützt wird.

Reinigung

Es ist verboten, feuergefährliche Flüssigkeiten zum Reinigen des Staplers zu verwenden.

Vor Reinigung müssen alle Sicherheitsvorkehrungen getroffen werden, um einen Brand zu vermeiden (z. B. durch einen Kurzschluss). Bei Staplern mit Staplerantrieb muss der Batteriestecker ausschalten werden.

Zur Reinigung von elektrischen oder Elektronikbaugruppen dürfen nur ein schwacher Saugstrom oder Druckluft und Antistatikbürsten verwendet werden.

Wenn der Stapler mit einem Wasserstrahl oder einem Hochdruckreiniger gereinigt werden muss, müssen alle elektrischen Teile und elektronischen Komponenten im Voraus sorgfältig bedeckt werden, da die Feuchtigkeit Fehlfunktionen verursachen kann.

Niemals mit Wasser unter Druck reinigen.

Elektrisches System

Nur ausgebildetes Fachpersonal darf das elektrische System des Staplers reparieren.

Ergreifen Sie vor Arbeiten an dem elektrischen System alle Vorsichtsmaßnahmen, um einen elektrischen Schlag zu vermeiden.

Bei Staplern mit Staplerantrieb muss der Batteriestecker ausschalten werden.

Schweißen

Zur Vermeidung der Beschädigung von elektrischen oder elektronischen Bauteilen, bevor Sie Schweißarbeiten durchführen, entfernen Sie sie aus dem Stapler.

Technische Wartung und Inspektion

Die ausführliche und qualifizierte Instandhaltung ist einer der wichtigsten Faktoren für die Versorgung der Arbeitssicherheit des Staplers. Die Nichteinhaltung eines Wartungsplans kann zu Fehlfunktionen des Staplers und potenziellen Gefahren für Personal und Einrichtung führen.

Die angegebenen Instandhaltungsintervalle sind für den Einschichtbetrieb unter normalen Betriebsbedingungen ausgelegt. Der Instandhaltungsintervall muss entsprechend verkürzt werden, wenn der Stapler unter Bedingungen mit erhöhtem Staubkonzentration, bei Temperaturänderungen oder in mehreren Schichten eingesetzt wird.

In der folgenden Dienstordnung der technischen Wartung sind die Aufgaben und Intervalle angegeben, entsprechend denen die Wartung durchgeführt werden soll. Die Instandhaltungsintervalle sind auf folgende Weise bestimmt:

W = alle 50 Betriebsstunden, mindestens einmal pro Woche;
A = alle 250 Betriebsstunden;
B = alle 500 Betriebsstunden, oder mindestens einmal pro Jahr;
C = alle 2000 Betriebsstunden, oder mindestens einmal pro Jahr.

Die Instandhaltungsintervalle W sind vom Kunden einzuhalten.

In der Einlaufphase - nach ca. 100 Betriebsstunden - oder nach einer Reparatur muss der Betreiber die Muttern/Bolzen der Räder überprüfen und falls notwendig wieder festziehen.

Übersichtstabelle Wartungsarbeiten

Inspektionsdetail	Maßnahmen	Instandhaltungsintervall (•)			
		W	A	B	C
Bremse	Überprüfen Sie den Luftspalt der elektromagnetischen Bremse.			•	
Elektrisches System	Prüfvorrichtungen, Anzeigen und Steuerschalter.	•			
	Sicherheitsvorrichtungen und Warnvorrichtungen prüfen.		•		
	Überzeugen Sie sich, dass die Drähte fest angeschlossen und nicht beschädigt sind.			•	
	Überprüfen Sie die Einstellungen der Mikroschalter.	•			
	Relais überprüfen.			•	
	Motor und Kabel prüfen.			•	
Netzteil	Sichtkontrolle der Batterie.		•		
	Sichtkontrolle des Batteriesteckers.			•	
	Überzeugen Sie sich davon, dass die Drähte fest angeschlossen sind, und schmieren Sie die Klemmen, falls notwendig.			•	
Fahrwerk	Überprüfen Sie, ob das Getriebe laut oder undicht ist.			•	
	Überprüfen Sie das Fahrgestell und schmieren Sie falls notwendig. Überprüfen Sie die rekuperative Funktion des Steuerhebels.		•		
	Überprüfen Sie die Räder, ob sie abgenutzt oder beschädigt sind.			•	
	Lager und andere Radteile überprüfen.			•	
Staplerrahmen	Überprüfen Sie, ob der Staplerrahmen beschädigt ist.			•	
	Überzeugen Sie sich davon, dass alle Schilder angebracht sind und vollständige Informationen enthalten.			•	
	Überprüfen Sie die Befestigung des Hubgerüstes.			•	
Hydraulische Kontur	Hydrauliksystem überprüfen.		•		
	Die Leitungen und Schläuche auf Beschädigungen, Undichtigkeiten und feste Verbindungen überprüfen.		•		
	Die Zylinder und Kolbenstangen auf Beschädigungen und Undichtigkeiten überprüfen, sowie ob sie sicher befestigt sind.			•	
	Die Einstellung und Spannung der Lastkette überprüfen.			•	
Sichtprüfung	Die Mastrollen visuell und den Verschleiß der Kontaktflächen überprüfen.			•	
	Die Gabeln und der Lastaufnehmer auf Verschleiß und Beschädigungen überprüfen.			•	

2.3 Sicherheitshinweise

- Den Zeitplan der Durchführung der planmäßigen technischen Wartung, sowie die Schmierkarte und das Steuerungssystem ist zu beachten.
- Die Wartung und Reparaturarbeiten am Stapler sind von Fachkräften durchzuführen.
- Es ist Brandgefahr zu vermeiden und Feuerlöschgeräte bereitzuhalten. Keine offene Flamme verwenden, um die Deichsel oder das Austreten von Elektrolyten, Flüssigkeiten oder Öl zu überprüfen. Man darf keine offenen Paletten mit Kraftstoff oder brennbaren Flüssigkeiten zum Reinigen von Teilen verwenden.
- Die Bremse, das Lenksystem, die Steuerungsmechanismen sowie die Sicherheitsvorrichtungen müssen regelmäßig überprüft und gewartet werden.
- Die Schilder mit den technischen Charakteristiken, den Betriebsanweisungen und der technischen Wartung müssen lesbar sein.
- Alle Teile der Hebeeinrichtung sollen überprüft und in einem sicheren Betriebszustand gehalten werden.
- Alle Hydrauliksysteme sollen regelmäßig überprüft und entsprechend den Anweisungen bedient werden. Zylinder, Ventile und ähnliche Elemente sind so zu prüfen, dass sich die „Abweichung" nicht zu groß wird, um die Gefahr darzustellen.
- Der Stapler muss sauber gehalten werden, um die Brandgefahr zu minimieren und die Suche nach losen und nicht fixierten Teilen zu erleichtern.
- Der Besteller oder der Benutzer darf ohne vorherige schriftliche Genehmigung des Herstellers keine Änderungen und Ergänzungen vornehmen, welche die Ladekapazität und den sicheren Betrieb des Hubwagens beeinträchtigen. Die Schilder und Etiketten mit technischen Charakteristiken, Betriebsanweisungen und technischer Wartung müssen entsprechend geändert werden.

3. Garantieverpflichtungen.

Produkte TOR, die auf dem Markt der Länder der Europäischen Union geliefert werden, erfüllen die Qualitätsanforderungen der Directive 2006/42/EC on Machinery Factsheet for Machinery und haben das Zertifikat CE.

Das Qualitätsmanagementsystem von TOR industries kontrolliert jede Produktionsphase unabhängig von der geografischen Lage des Standorts. Die meisten unserer Produktionsstandorte sind nach ISO 9001: 2008 zertifiziert.

Alle erforderlichen Produktdokumentationen kann man in eine Filiale oder bei einem Vertreter/Händler in Ihrer Region/Land erhalten.

Die Garantiezeit beträgt 12 Monate ab Kaufdatum an den Endverbraucher, spätestens jedoch 30 Monate nach Herstellungsdatum.

DIE GARANTIE ERSTRECKT SICH NICHT AUF:

- Die Details, die der Betriebsabnutzung und anderen üblichen Abnutzungserscheinungen beansprucht sind, sowie auf die Gerätefehlfunktionen, die durch diese Abnutzungsarten verursacht werden.
- Die Gerätefehlfunktionen, die durch Nichtbeachtung der Gebrauchsanweisung oder durch fahrlässige Behandlung, sowie bei Verwendung unter anormalen Umgebungsbedingungen, ungeeigneten Produktionsbedingungen, aufgrund von Überlastung oder unzureichender, unsachgemäßer Wartung oder Pflege verursacht werden.
- Bei Anwendung von Geräten der Haushaltsklasse unter Bedingungen relativ hoher Arbeitsintensität und schwerer Belastungen.
- Auf die vorbeugende Instandhaltung und Wartung von Geräten, z. B. Schmieren, Spülen, Ölwechsel.
- Auf die mechanischen Beschädigungen (Risse, Späne usw.) und Schäden, die durch Beeinflussung des Korrosionsmittels, hohe Luftfeuchtigkeit und Temperaturen, durch die Fremdkörper in den Lüftungsöffnungen von Elektrogeräten, sowie durch unsachgemäße Lagerung und Korrosion von Metallteilen verursacht wurden.
- Die Ausrüstung, an dessen Konstruktion die Änderungen oder die Ergänzungen vorgenommen wurden.

Um die Ursachen und/oder die Fehlerart der Beschädigung des Erzeugnisses festzustellen, wird eine technische Prüfung für die Dauer 10 Arbeitstagen ab dem Datum des Eingangs der Ausrüstung auf die Diagnostik durchgeführt. Nach den Ergebnissen der Prüfung wird die Entscheidung über das Ersetzen/Reparatur des Erzeugnisses getroffen. Dabei wird das Erzeugnis auf die technische Prüfung nur mit allem Zubehör, bei Vorhandensein des Produktdatenblattes mit einem Vermerk über das Verkaufsdatum und dem Stempel des Verkäufers übernommen.

Die Außerbetriebsetzung beträgt 3 Jahre.

Beschwerdeverfahren:

- Garantieansprüche müssen innerhalb der Garantiezeit eingereicht werden. Dazu fragen Sie die Organisation, wo Sie das Gerät gekauft haben, nach einem Beschwerdeformular und Anweisungen zum Einreichen einer Beschwerde.
- Im Falle einer erweiterten Garantie soll man zum Beschwerdeformular ein Garantiezertifikat der erweiterten Garantie beifügen.
- Die Geräte, die in teilweise oder vollständig demontierte Form an den Händler oder ins Servicezentrum gesendet werden, fallen nicht unter die Garantieansprüche. Alle Risiken, die mit der Übersendung von Geräten an einen Händler oder an ein Service-Zentrum verbunden sind, liegen in der Verantwortung des Gerätebesitzers.
- Andere Ansprüche, außer dem Recht auf kostenlose Mängelbeseitigung, werden von der Garantie nicht abgedeckt.
- Nach ausgeführter Garantiereparatur zu Bedingungen einer erweiterten Garantie wird die Frist der erweiterten Garantie nicht verlängert und erneuert.

Die Liste der Zubehör mit einer befristeten Garantieleistungen.

ACHTUNG! Die erweiterte Garantie erstreckt sich nicht auf die gegebenen Komponenten.

Zubehör	Garantiefrist
Überlaufventil und Dichtungen	6 Monate
Räder und Lager	keine Garantie
Hublastkette	1 Jahr

ERWEITERTE GARANTIE!

Für diese Ausrüstung (Stapler mit Elektroantrieb DYC) gibt es eine Möglichkeit die Garantiefrist um 1 (ein) Jahr zu verlängern.

Zu diesem Zweck registrieren Sie die Ausrüstung innerhalb von 60 Tagen ab dem Kaufdatum auf der offiziellen Webseite der Unternehmensgruppe TOR INDUSTRIES **www.tor-industries.com** (Abschnitt „Service") und bekommen Sie bis zu einem Jahr zusätzlichen Garantieleistungen. Die Bestätigung der erweiterten Garantie ist ein Bürgschaftsbescheinigung.

Der Bürgschaftsbescheinigung ist nur gültig, wenn ein Dokument vorliegt, das den Kauf bestätigt.

Die in diesem Abschnitt enthaltenen Informationen sind zum Zeitpunkt der Freigabe dieses Handbuchs gültig. Aktuelle Informationen über die geltenden Regeln der Garantieleistung finden Sie auf der offiziellen Website der Unternehmensgruppe TOR INDUSTRIES **www.tor-industries.com** (Abschnitt „Service").

Regelmäßige Prüf- und Reparaturvermerke.

Datum	Weitere Informationen zur Prüfung oder Reparatur des Gerätes	Unterschrift der verantwortlichen Person